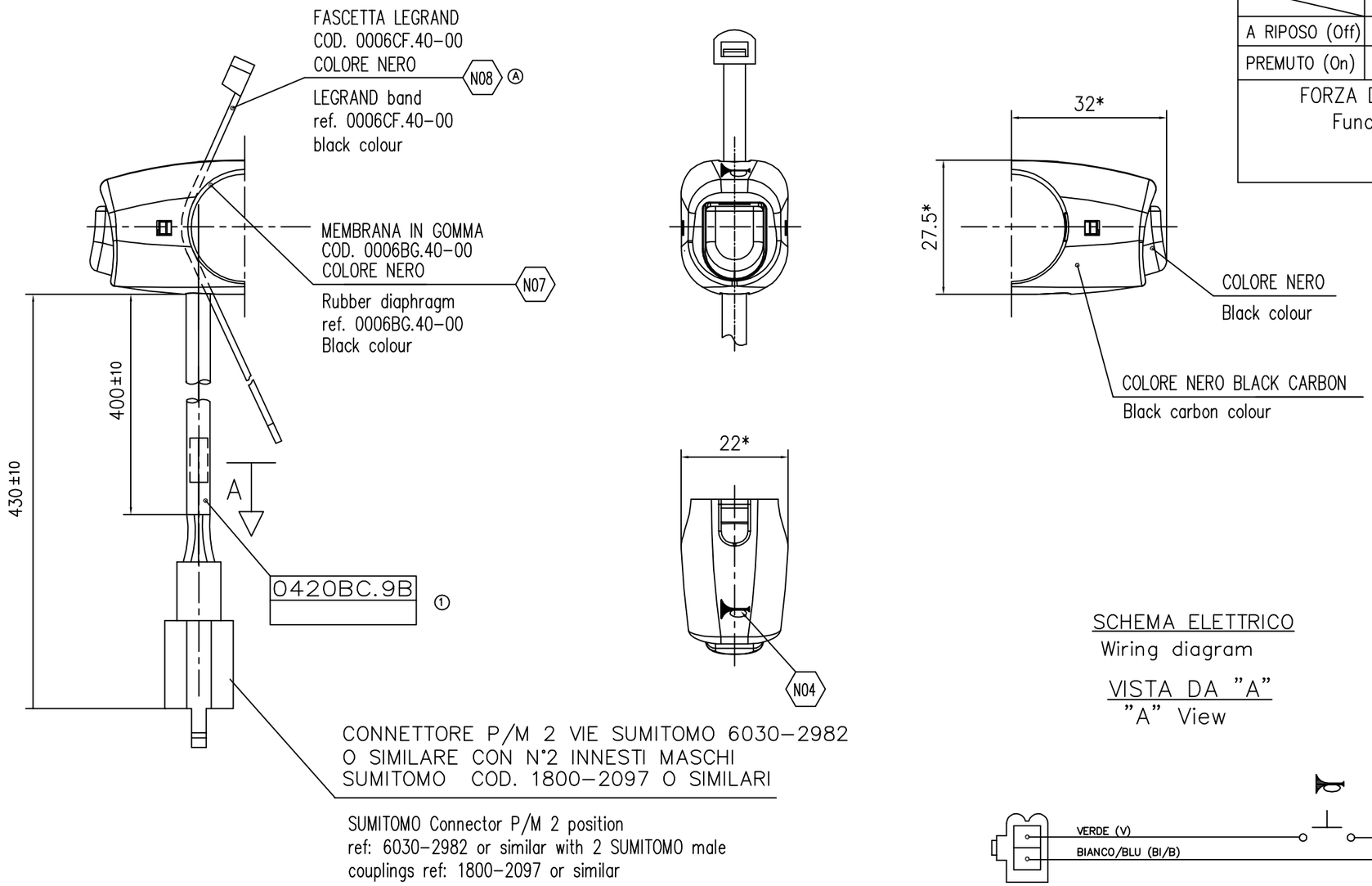

HORN SWITCH			
	V	BI/B	CARICO NOMINALE Rated load
A RIPOSO (Off)			
PREMUTO (On)	○	○	60 W

FORZA D'AZIONAMENTO
Functioning force
5 ±3 N

NOTE – Notes

N01 DISPOSITIVO ADATTO PER MANUBRI ø $22^{+0.2}_{0}$
Switch suitable for handlebars: Ø$22^{+0.2}_{0}$

N02 SEZIONE CAVI IN RAME: 0.75 mm²
Copper cables – section 0.75mm²

N03 RIVESTIMENTO CAVETTI IN VIPLA COLORATA DIAMETRO ESTERNO ISOLANTE ~ 1.7 mm
Cable coloured polyvinyl chloride serving outside diameter: ~ 1.7 mm

N04 SIMBOLO TAMPOGRAFATO COLORE BIANCO
White printed symbol

N05 * = LE PRESENTI QUOTE SONO INDICATIVE AI FINI DELL' INGOMBRO
* = Approximate overall dimensions

N06 TENSIONE NOMINALE: 12V AC/DC
Rated voltage: 12V AC/DC

N07 NOTE PER IL MONTAGGIO:
–ASSICURARSI DEL CORRETTO POSIZIONAMENTO DELLA MEMBRANA NEL DISPOSITIVO IN MODO CHE ADERISCA CORRETTAMENTE AL MANUBRIO
Assembly note:
Make sure that the diaphragm is placed in the switch properly, so that it adheres to the handlebar correctly.

N08 –TIRARE LA FASCETTA FINO A OTTENERE UN BLOCCAGGIO SUFFICIENTE AD EVITARE LA ROTAZIONE DURANTE L'UTILIZZO
Fasten the band so much that the switch rotation is avoided during the use.

formato A3

Esp. rev.	Descrizione revisione disegno	Data	Dis.	Appr.
B	MOD ESPONENTE DA 00 A 01	11/09/13	CNF	FRG
A	AGGIUNTO NOTA N08 SUL DISEGNO	26/04/05	FRS	DLR

MODIFICA

Esp. mod.	Descrizione modifica	Data	Dis.	Appr.
01	MOD CAVO DA 0372BC.9B a 0420BC.9B	11/09/13	CNF	FRG

Il presente disegno e' proprieta' della DOMINO S.P.A. SIRTORI (LC) e senza permesso scritto della stessa, non potra' comunque essere utilizzato per la costruzione dell'oggetto rappresentato, ne' venire comunicato a terzi o riprodotto. La Societa' proprietaria tutela i propri diritti a termine di Legge.

DISEGNATO		APPROVATO		SCALA
NOME FBR	DATA 04-10-04	NOME DLR	DATA 02-11-04	1:1

DENOMINAZIONE
DISPOSITIVO ELETTRICO
Electric switch

domino S.p.A.

CLASSE FUNZIONALE	DISEGNO PROVVISORIO N°	REVISIONE
1		B

DISEGNO N°	Esp. mod.
0214AB.9B.00 –	01